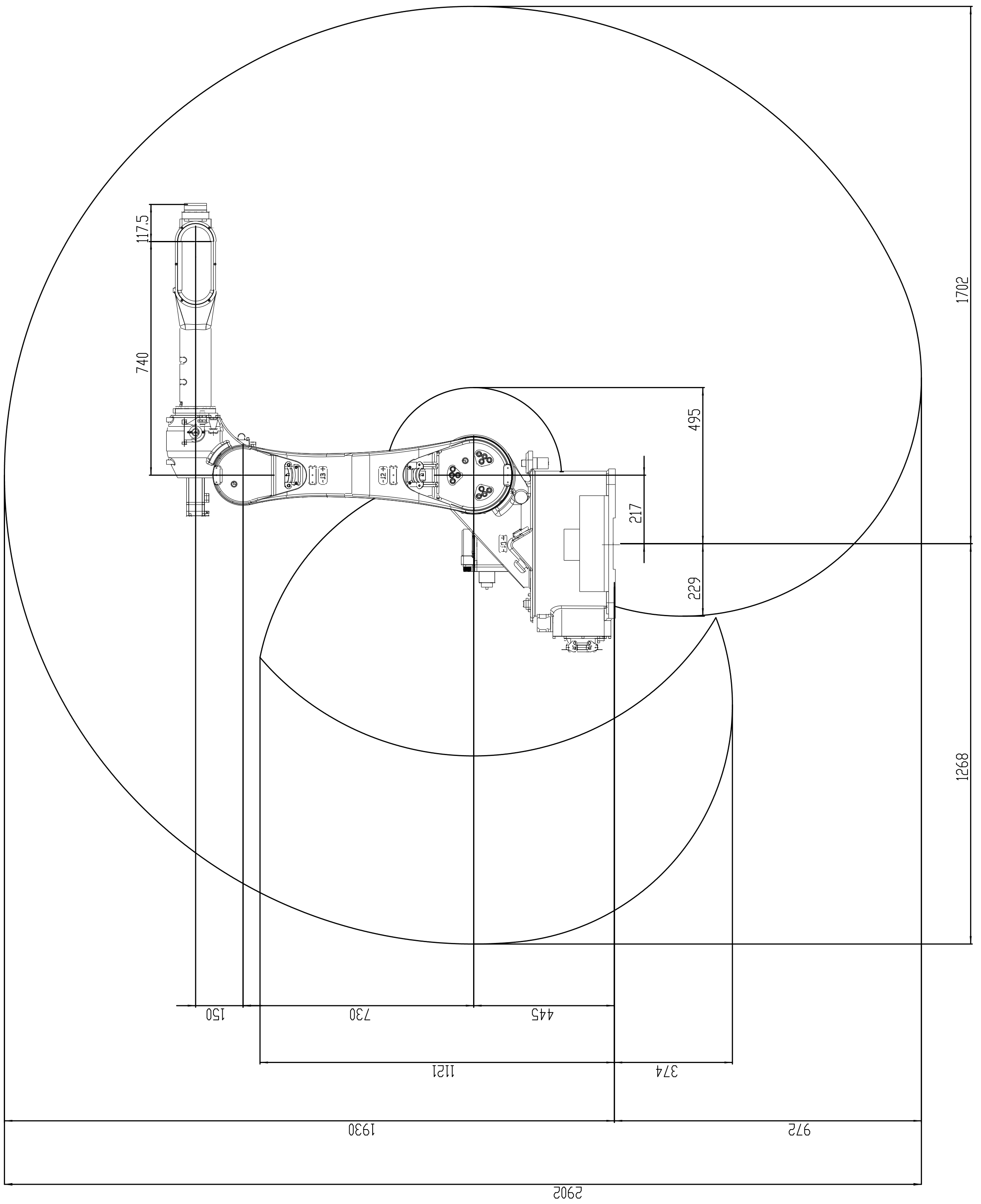
117.5
740
495
1702
217
229
1268
150
730
445
1121
374
1930
972
2902

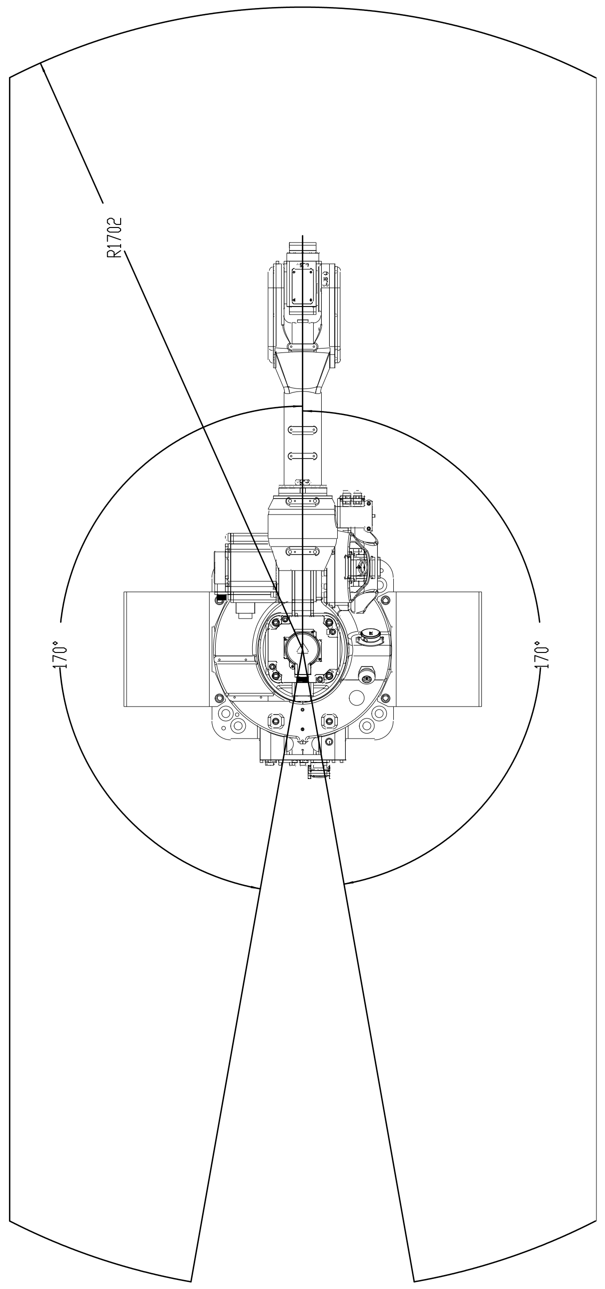
R1702
170°
170°

北京配天技术有限公司
Beijing A&E Technologies Co., Ltd

设计
校对
审核
批准

版本	数量	重量	比例
			1:10

共 张 第 张

技术要求